ՊԱՏՎԻՐԱՏՈւ ԱՐԹԻԿԻ ՀԱՄԱՅՆՔԱՊԵՏԱՐԱՆ

ԱՇԽԱՏԱՆՔԱՅԻՆ ՆԱԽԱԳԻԾ

ՇԻՐԱԿԻ ՄԱՐԶԻ ԱՐԹԻԿ ՀԱՄԱՅՆՔԻ ՍԱՐԱԼԱՆՋ ԲՆԱԿԱՎԱՅՐԻ ԽՄԵԼՈւ ՋՐԻ ՕԿՋ-Ի ՀԱՄԱՐ ՍԱՆԻՏԱՐԱԿԱՆ ԳՈՏԻ ԱՊԱՀՈՎՈՂ ՑԱՆԿԱՊԱՏԻ ԿԱՌՈՒՑՈւՄ

ՎԱՆԱՁՈՐ 2025

« ԱՇՈՏ ԲԱՐՍԵՂՅԱՆ ՍԱՇԻԿԻ» ԱՁ
ԼԻՑԵՆԶԻԱ ՔՊԼ - 002252

ՊԱՏՎԻՐԱՏՈՒ ԱՐԹԻԿԻ ՀԱՄԱՅՆՔԱՊԵՏԱՐԱՆ

ՀԱՄԱՁԱՅՆԵՑՎԱԾ Է   ՊԱՏՎԻՐԱՏՈՒ   ԱՐԹԻԿԻ ՀԱՄԱՅՆՔԱՊԵՏԱՐԱՆ

ՀԱՄԱՅՆՔԻ ՂԵԿԱՎԱՐ   ԱՆԱՆԻԿ ՌՍԿԱՆՅԱՆ

ՊԱՏՎԵՐ   ՇՄԱՀ-ԳՀԽԾՁԲ-25/77

ԱՇԽԱՏԱՆՔԱՅԻՆ ՆԱԽԱԳԻԾ

ՇԻՐԱԿԻ ՄԱՐԶԻ ԱՐԹԻԿ ՀԱՄԱՅՆՔԻ ՍԱՐԱԼԱՆՋ ԲՆԱԿԱՎԱՅՐԻ ԽՄԵԼՈՒ ՋՐԻ ՕԿՋ-Ի ՀԱՄԱՐ ՍԱՆԻՏԱՐԱԿԱՆ ԳՈՏԻ ԱՊԱՀՈՎՈՂ ՑԱՆԿԱՊԱՏԻ ԿԱՌՈՒՑՈՒՄ

« ԱՇՈՏ ԲԱՐՍԵՂՅԱՆ ՍԱՇԻԿԻ» ԱՁ   ՏՆՕՐԵՆ   Ա. ԲԱՐՍԵՂՅԱՆ
ԼԻՑԵՆԶԻԱ ՔՊԼ - 002252

ՎԱՆԱՁՈՐ 2025

ՀԱՅԱՍՏԱՆԻ ՀԱՆՐԱՊԵՏՈՒԹՅԱՆ ՔԱՂԱՔԱՇԻՆՈՒԹՅԱՆ ԿՈՄԻՏԵ

ԼԻՑԵՆԶԻԱ

ՔՊԼ-002252, 3-րդ դաս

(սերիան, համարը, դասը)

ՔԱՂԱՔԱՇԻՆԱԿԱՆ ՓԱՍՏԱԹՂԹԵՐԻ ԿԱԶՄՈՒՄ՝ ԲԱՑԱՌՈՒԹՅԱՄԲ ԿՈՆՍՏՐՈՒԿՏՈՐԱԿԱՆ ԵՎ ՃԱՐՏԱՐԱՊԵՏԱԿԱՆ ՄԱՍԵՐԻ

(քաղաքաշինության բնագավառում գործունեության տեսակը)

ՏՐՎԱԾ Է

2024-12-02, ԱՇՈՏ ԲԱՐՍԵՂՅԱՆ ՍԱՇԻԿԻ Ա/Ձ

(լիցենզիան տալու տարեթիվը, ամիսը, օրը, քաղաքաշինության գործունեության սուբյեկտի անվանումը,

ՀՀ, ԼՈՌԻ, ՎԱՆԱՁՈՐ, ՎԱՆԱՁՈՐ, ԻՍԱՀԱԿՅԱՆ 1 ՆՐԲ., 7, ԲՆ.12

գտնվելու վայրը՝ այդ թվում, անհատ ձեռնակատիրոջ դեպքում՝ անունը, ազգանունը և բնակության վայրը)

Գործողության ժամկետը՝ 02.12.2029թ.

(օրը, ամիսը, տարեթիվը)

ՀՍԿԻՉ ՀԱՄԱՐ՝ **UG85-E2F6-91A7-AE19**

Սույն փաստաթուղթը տրված է բացառապես էլեկտրոնային եղանակով: Փաստաթղթի վավերականության ստուգումն ու էլեկտրոնային բնօրինակի ներբեռնումը հնարավոր է իրականացնել https://verify.e-gov.am Հայաստանի Հանրապետության պաշտոնական փաստաթղթերի վավերականության ստուգման միասնական համակարգի կայքում մուտքագրելով հսկիչ համարը կամ սքանավորելով արագ արձագանքման ծածկագիրը (QR Code):

Լրացուցիչ պահանջներ

1. ՀՀ Շիրակի մարզի Արթիկ համայնքի Սարալանջ բնակավայրի խմելու ջրի ՕԿՋ-ի համար սանիտարական գոտի ապահովող ցանկապատի կառուցման աշխատանքերն իրականացնող շինարարական կազմակերպության կողմից անհրաժեշտ է ներկայացնել «Քաղաքաշինական բնագավառում բնակելի, հասարակական և արտադրական» ոլորտի շինարարության իրականացման լիցենզիա 3-րդ դաս
2. «Աշխատանքային ռեսուրսներ» որակավորման չափանիշի գնահատման համար սահմանվում են հետևյալ պայմանները՝ մասնակցի աշխատակազմում պետք ընգրկված լինի՝ առնվազն մեկ աշխատակից, որը պետք է ունենա բարձրագույն մասնագիտական կրթություն, ինժեներ-շինարարի որակավորում, ինչպես նաև մասնագիտական առնվազն մեկ տարվա փորձառություն համանման աշխատանքների /արդյունաբերական և քաղաքացիական շինարարություն/ ոլորտում
3. Շինարարական կազմակերպությունը պետք է համալրված լինի մասնագետներով՝շինարար բանվոր, զոդող և այլն
4. «Տեխնիկական միջոցներ» որակավորման չափանիշի գնահատման համար սահմանվում են հետևյալ պայմանները՝ աշխատանքների կատարման համար պահանջվում է թվով մեկ հատ՝ բեռնատար ինքնաթափ մեքենա և էքսկավատոր
5. Անհրաժեշտ են նաև հետևյալ սարքեր-սարքավորումները՝ խորքային վիբրատոր, զոդման ապարատ պողպատի համար, պտուտակահան, մուրճ, բահ, հարթաչափ և այլն
6. Պայմանագրի կատարման համար պահանջվող լիցենզիայի տեսակն է՝ շինարարության իրականացում ըստ քաղաքաշինության հետևյալ ոլորտի՝ բնակելի, հասարակական և արտադրական 3-րդ դաս
7. Շինարարության ընթացքում օգտագործվող շինանյութերի տեխնիկական բնութագրերը և երաշխիքային ժամկետները /տես աղյուսակներ 1 և 2/

ՀՀ Շիրակի մարզի Արթիկ համայնքի Սարալանջ բնակավայրի խմելու ջրի ՕԿՋ-ի համար սանիտարական գոտի ապահովող ցանկապատի կառուցման համար օգտագործվող նյութերի երաշխիքային ժամկետներ

Աղյուսակ 1

N	ՆՅՈՒԹԵՐԻ ՏԵՍԱԿՆԵՐԸ	ԵՐԱՇԽԻՔԱՅԻՆ ԺԱՄԿԵՏ
1.	Բետոն	3 տարի
2.	Մետաղական խողովակներ	3 տարի
3.	Ցինկապատ մետաղական ցանց	3 տարի

<u>ՏԵԽՆԻԿԱԿԱՆ ԲՆՈՒԹԱԳԻՐ</u>

ՀՀ Շիրակի մարզի Արթիկ համայնքի Սարալանջ բնակավայրի խմելու ջրի ՕԿՋ-ի համար սանիտարական գոտի ապահովող ցանկապատի կառուցման աշխատանքների կատարման ընթացքում օգտագործվող նյութերի տեխնիկական բնութագիր

Աղյուսակ 2

N	Անվանում	Չափ-ման միավոր	Տեխնիկական բնութագիր
1	2	3	4
1.	Բետոն	խմ	Բետոնի դասը B-7.5
2.	Մետաղական խողովակներ	մ	Բարձրորակ
3.	Ցինկապատ մետաղական ցանց	քմ	Բարձրորակ

*Ապրանքները պետք է լինեն չօգտագործված

ԱՇԽԱՏԱՆՔՆԵՐԻ ԿԱՏԱՐՄԱՆ ԺԱՄԱՆԱԿԱՑՈՒՅՑ

Հ/Հ	Աշխատանքի անվանումը	Ամիսներ											
		1	2	3	4	5	6	7	8	9	10	11	12
1	Հողային աշխատանքներ												
2	Կետային հիմքերի կառուցում												
3	Մետաղական կանգնակների տեղադրում												
4	Մետաղական ցանցի մոնտաժ												
5	Մետաղական դռնակի կառուցման աշխատանքներ												
6	Տարածքի մաքրման աշխատանքներ												

Շինարարության տևողությունը 3 ամիս

ԱՇԽԱՏԱՆՔԱՅԻՆ ԳԾԱԳՐԵՐԻ ԱՆՎԱՆԱՑԱՆԿ

թիվ	անվանումը	թերթ
1	Ընդհանուր տվյալներ	ՃՇ-1
2	Գլխավոր հատակագիծ ցանկապատի դիրքով Մ 1:500	ՃՇ-2
3	Ցանկապատի տեսքը	ՃՇ-3
4	Ցանկապատի մետաղական կանգնակներ, ցանկապատի նյութերի և աշխատանքների ծավալների մասնագիր	ՃՇ-4
5	Ջրի դիտահոր ՋԴՀ-1	ՃՇ-5

ՎԿԱՅԱԿՈՉՎՈՂ ԵՎ ՀԱՐԱԿԻՑ ՓԱՍՏԱԹՂԹԵՐԻ ԱՄՓՈՓԱԳԻՐ

Նշանակումը	Անվանումը	Ծանոթ.
ՀՀՇՆ 40.01.02-19.1	« Ջրամատակարարում, արտաքին ցանցեր և կառուցվածքներ »	
ՀՀՇՆ 20.04 -	« Երկրաշարժադիմացկուն շինարարություն, նախագծման նորմեր » 725 m	
ՇՆուԿ II-23-81*	« Մետաղական կոնստրուկցիաներ »	724 m
ՇՆուԿ 2.03.01-84	« Բետոնե և ե/բ կոնստրուկցիաներ »	
СНиП III-10-75	« Благоустройство территорий »	

ԲԱՑԱՏՐԱԳԻՐ

ՀՀ Շիրակի մարզի Արթիկ համայնքի Սարալանջ բնակավայրի խմելու ջրի ՕԿՋ-ի համար սանիտարական գոտի ապահովող ցանկապատի կառուցման աշխատանքային նախագիծը իրականացված է Արթիկի համայնքապետարանի պատվերով:

Նախագծով նախատեսված է ջրամբարի տարածքով կառուցել ցանկապատ:

Ցանկապատը նախատեսված է կառուցել մետաղական 50 × 50 ցինկապատ ցանցով

Ø2.5 մմ ամրալարից,

սյուները մետաղական քառակուսի խողովակներով /ԳOUS 30245-2003/:

Ցանկապատի ցանցի հիմքերը նախատեսված է կառուցել B 7.5 դասի բետոնից:

Տեղանքի թեքությունից կախված ցանկապատի ցանցի և բնահողի միջև բացը փոքրացնելու նպատակով, հիմքերի փորված բնահողը փռվում է ցանկապատի տակ, հարթեցվում է և տոփանվում

Նախագիծը կատարված է գործող նորմերի և կանոնների համաձայն:
ՆԳՃ Ա. Բարսեղյան

Տնօրեն	Ա .Բարսեղյան	Շիրակի մարզի Արթիկ համայնքի Սարալանջ բնակավայրի խմելու ջրի ՕԿՋ-ի համար սանիտարական գոտի ապահովող ցանկապատի կառուցում		ՃՇ	
ՆԳՃ	Ա .Բարսեղյան				
Ճարտ.	Ա. Ղուկասյան		փուլ	թերթ	թերթեր
Կոնստ.	Գ. Գուլանյան		ԱՆ	1	5
Նախագծեց	Ա .Բարսեղյան	Ընդհանուր տվյալներ	« ԱՇՈՏ ԲԱՐՍԵՂՅԱՆ ՍԱՇԻԿԻ» ԱՁ ԼԻՑԵՆԶԻԱ ՔՊԼ - 002252		

Գլխավոր հատակագիծ ցանկապատի դիրքով Մ 1:500

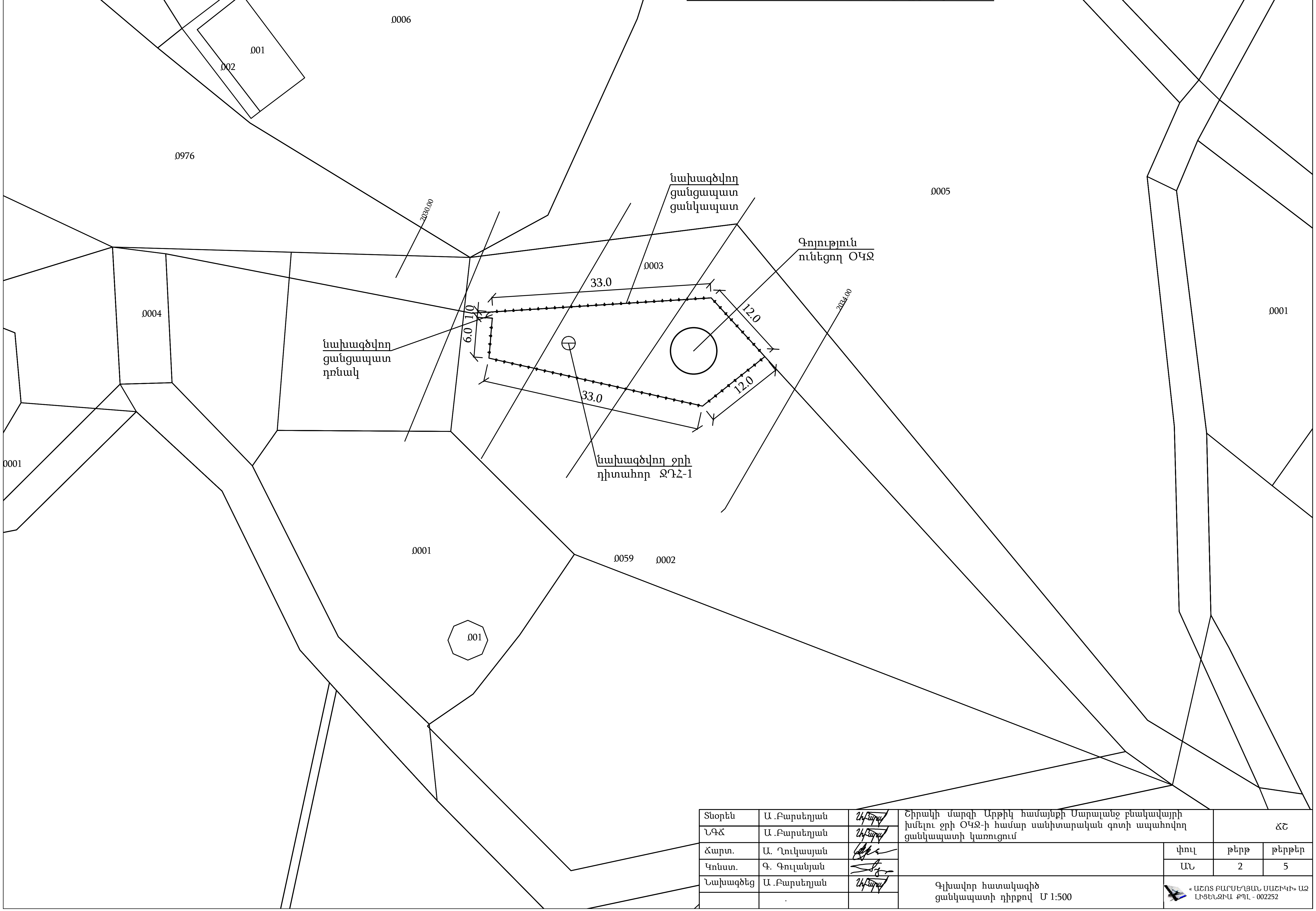

Տնօրեն	Ա.Բարսեղյան		Շիրակի մարզի Արթիկ համայնքի Սարալանջ բնակավայրի խմելու ջրի ՕԿՋ-ի համար սանիտարական գոտի ապահովող ցանկապատի կառուցում	ՃՇ		
ՆԳՃ	Ա.Բարսեղյան					
Ճարտ.	Ա. Ղուկասյան			փուլ	թերթ	թերթեր
Կոնստ.	Գ. Գուլանյան			ԱՆ	2	5
Նախագծեց	Ա.Բարսեղյան		Գլխավոր հատակագիծ ցանկապատի դիրքով Մ 1:500	« ԱՇՈՏ ԲԱՐՍԵՂՅԱՆ ՍԱՇԻԿԻ» ԱՁ ԼԻՑԵՆԶԻԱ ՔՊԼ - 002252		

Ցանկապատի տեսքը Մ 1:25

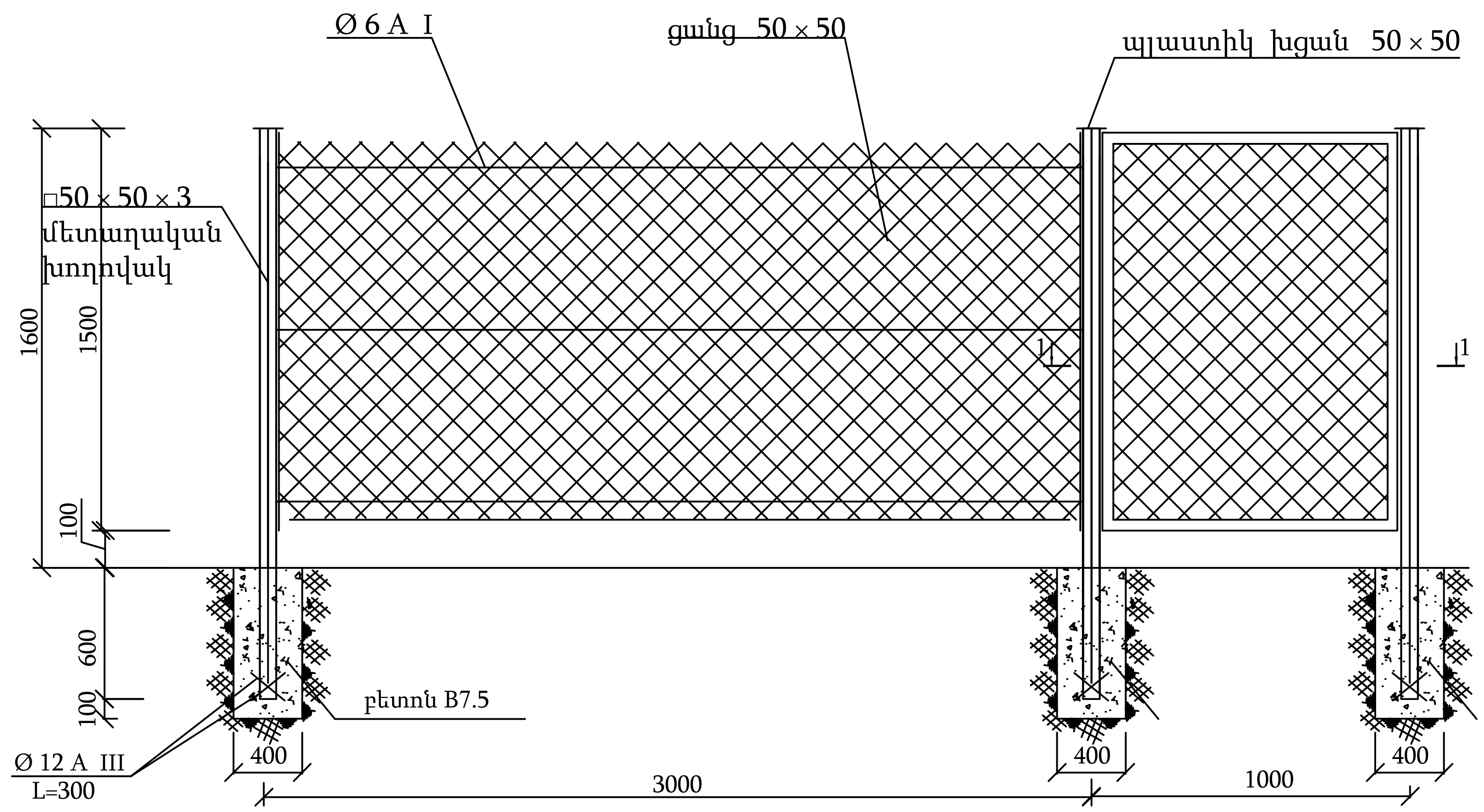

2-2
Մ1:20

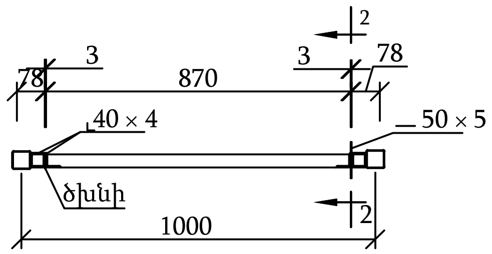

2-2
Մ1:10

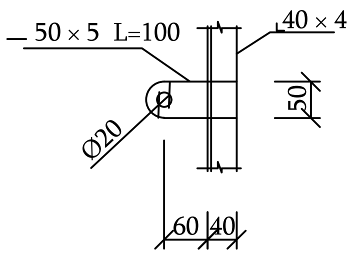

Տնօրեն	Ա .Բարսեղյան		Շիրակի մարզի Արթիկ համայնքի Սարալանջ բնակավայրի խմելու ջրի ՕԿՋ-ի համար սանիտարական գոտի ապահովող ցանկապատի կառուցում		ՃՇ	
ՆԳՃ	Ա .Բարսեղյան					
Ճարտ.	Ա. Ղուկասյան			փուլ	թերթ	թերթեր
Կոնստ.	Գ. Գուլանյան			ԱՆ	3	5
Նախագծեց	Ա .Բարսեղյան		Ցանկապատի տեսքը Մ 1:25	« ԱՇՈՏ ԲԱՐՍԵՂՅԱՆ ՍԱՇԻԿԻ» ԱՁ ԼԻՑԵՆԶԻԱ ՔՊԼ - 002252		
	.					

Ցանկապատի մետաղական կանգնակներ Մ 1:25

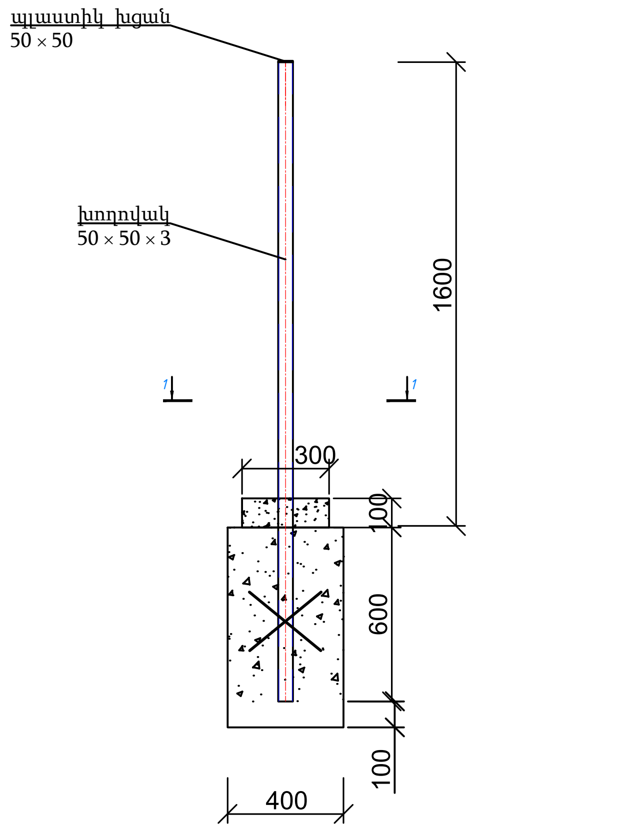

1-1 Մ 1:10

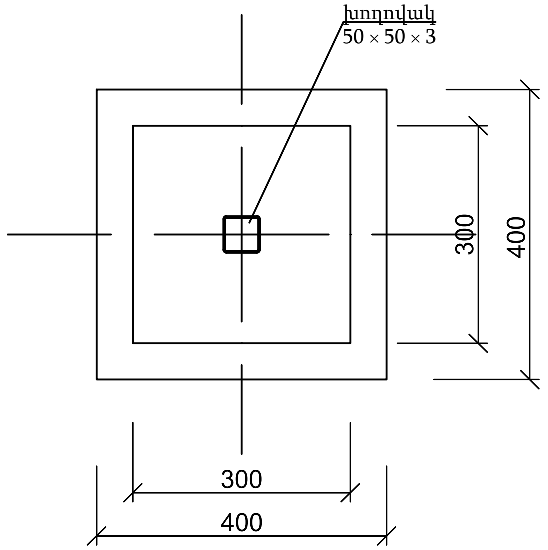

Ցանցապատ ցանկապատի նյութերի և աշխատանքների ծավալների մասնագիր

թիվ	Աշխատանքի անվանումը	չ/մ	քանակը	ծանոթ.
1	2	3	4	5
1	ցանկապատի ուղեծրի և տարածքի հարթեցում բուլդոզերով	մ²	607.5	
2	4-րդ կարգի բնահողի մշակում ձեռքով	մ³	3.7	
3	բետոնի կետային հիմքեր B7.5	մ³	4.0	
4	ավելորդ բնահողի փռում տեղում	մ³	3.7	
5	մետաղական կանգնակ □50 × 50 × 3 խողովակից L=2200մմ	հատ	33	308.6 կգ
6	կանգնակի պլաստիկ խցան 50 × 50	հատ	33	
7	ամրան Ø 12 A III L= 300 մմ	կգ	17.6	
8	մետաղական կանգնակների երկշերտ ներկում	մ²	10.6	
9	ցինկապատ ցանց 50 × 50 Ø2.5 ամրալարով	մ²	144.0	302.4 կգ
10	ցանցի ձգում Ø6 AI ամրանով երեք տեղից	կգ	64.0	
11	Ø6 AI ամրանի երկշերտ ներկում	մ²	5.5	
	դռնակ Դ-1 1000 × 1600			
12	□40 × 40 × 2 խողովակ Σ L=5.0 մ	կգ	11.65	
13	ցինկապատ ցանց 50 × 50 Ø2.5 ամրալարով	մ²	1.5	3.15 կգ
14	մետաղական էլեմենտների երկշերտ յուղաներկում	մ²	1.0	
15	մետաղական դռնակի ծխնի Ø14	հատ	2	
16	մետաղական դռնակի փական	հատ	1	

Տնօրեն	Ա .Բարսեղյան		Շիրակի մարզի Արթիկ համայնքի Սարալանջ բնակավայրի խմելու ջրի ՕԿՋ-ի համար սանիտարական գոտի ապահովող ցանկապատի կառուցում		ՃՇ
ՆԳՃ	Ա .Բարսեղյան				
Ճարտ.	Ա. Ղուկասյան			փուլ	թերթ	թերթեր
Կոնստ.	Գ. Գուլանյան			ԱՆ	4	5
Նախագծեց	Ա .Բարսեղյան		Ցանկապատի մետաղական կանգնակներ, ցանկապատի նյութերի և աշխատանքների ծավալների մասնագիր	« ԱՇՈՏ ԲԱՐՍԵՂՅԱՆ ՍԱՇԻԿԻ» ԱՁ ԼԻՑԵՆԶԻԱ ՔՊԼ - 002252	

Ջրի դիտահոր ՋԴՀ-1 կտրվածք

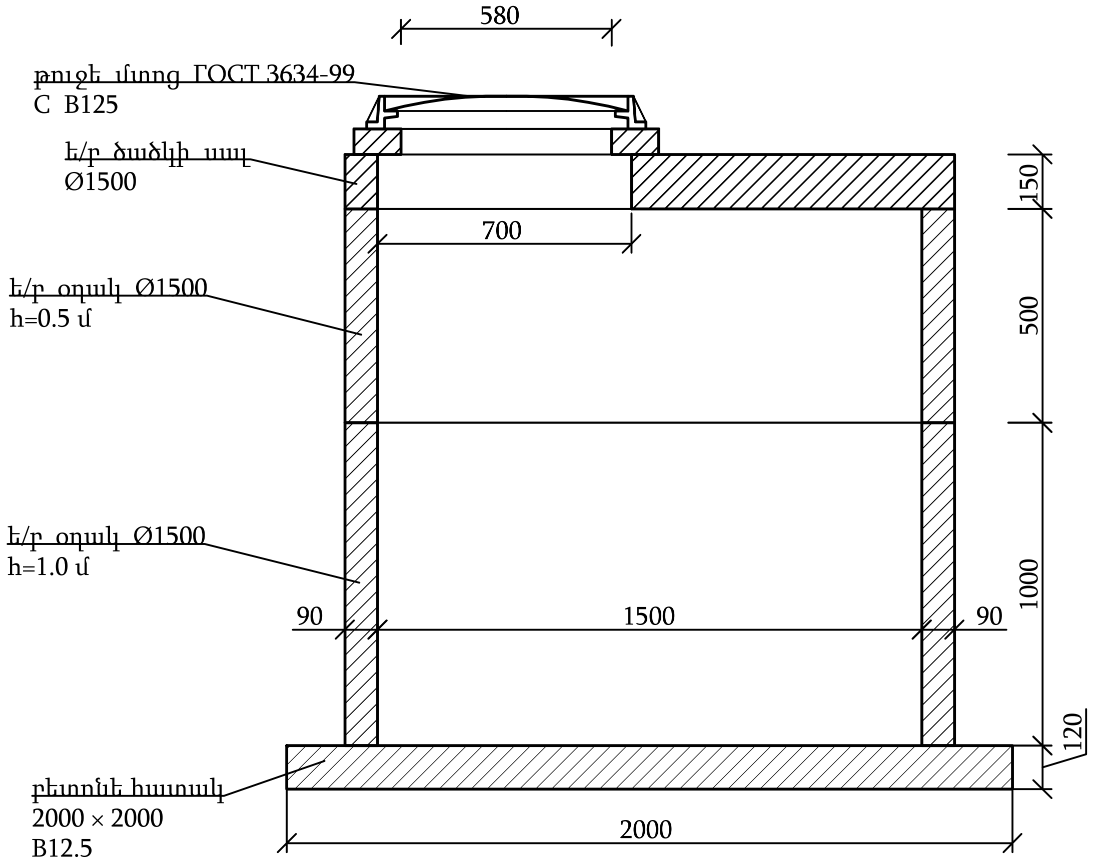

Ջրի դիտահոր ՋԴՀ-1, նյութերի և աշխատանքների ծավալների մասնագիր

թիվ	Աշխատանքի անվանումը	չ/մ	քանակը	ծանոթ.
1	2	3	4	5
1	4-րդ կարգի բնահողի քանդում էքսկավատորով	մ³	6.0	
2	4-րդ կարգի բնահողի քանդում ձեռքով	մ³	1.2	
3	խճի նախապատրաստական շերտ	մ³	0.4	
4	բետոնե հատակ B12.5	մ³	0.48	
5	Ե/բ ջրի դիտահոր Ø1500	մ³	1.08	
6	Ե/բ օղակ Ø1500 h=1.0 մ	հատ	1	
7	Ե/բ օղակ Ø1500 h=0.5 մ	հատ	1	
8	Ø1800 Ե/բ ծածկի սալ թուջե մտոցով	հատ	1	
9	3-րդ կարգի բնահողի հետլիցք ձեռքով	մ³	2.9	
10	ավելորդ բնահողի փռում տեղում	մ³	4.3	

Տնօրեն	Ա .Բարսեղյան	Շիրակի մարզի Արթիկ համայնքի Սարալանջ բնակավայրի խմելու ջրի ՕԿՋ-ի համար սանիտարական գոտի ապահովող ցանկապատի կառուցում			ՃՇ
ՆԳՃ	Ա .Բարսեղյան				
Ճարտ.	Ա. Ղուկասյան		փուլ	թերթ	թերթեր
Կոնստ.	Գ. Գուլանյան		ԱՆ	5	5
Նախագծեց	Ա .Բարսեղյան	Ջրի դիտահոր ՋԴՀ-1	« ԱՇՈՏ ԲԱՐՍԵՂՅԱՆ ՍԱՇԻԿԻ» ԱՁ ԼԻՑԵՆԶԻԱ ՔՊԼ - 002252		